61

Je complète.

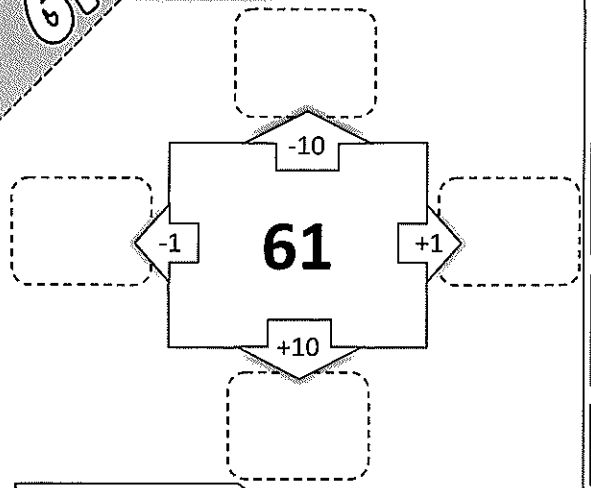

Je colorie ce dont j'ai besoin

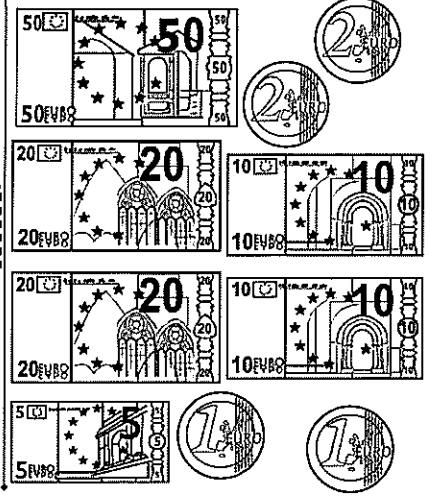

J'écris en attaché.

soixante-et-un

Je complète les opérations.

51 + ___ = 61

1 + ___ = 61

61 + 5 = ___

61 - 2 = ___

Je complète la chaine.

61 → -1 → ___ → -10 → ___ → - 10 → ___ → +4 → ___

Ipotâme

62

Je complète le morceau de château.

50	51		
		62	
		72	

Je colorie les cartes dont j'ai besoin.

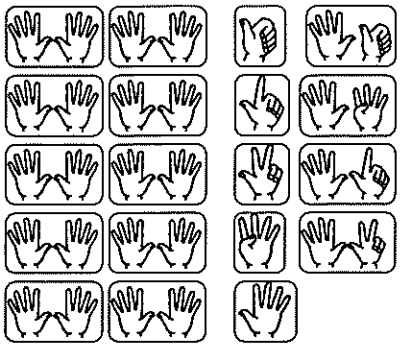

Je colorie ce qui est vrai.

pair | impair

J'écris en attaché.

soixante-deux

Je complète les opérations.

___ + 2 = 62

59 + ___ = 62

61 + ___ = 62

30 + ___ +2 = 62

Je relie le nombre à sa place sur la ligne des nombres.

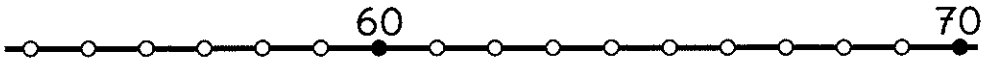

55 | 59 | 62 | 68

Ipotâme

63

Je complète l'escargot des nombres.

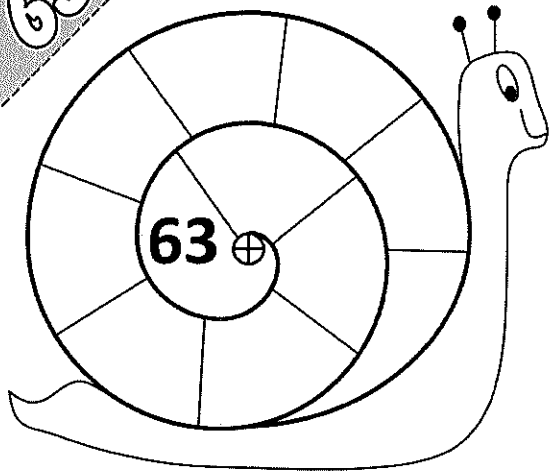

Je colorie ce dont j'ai besoin

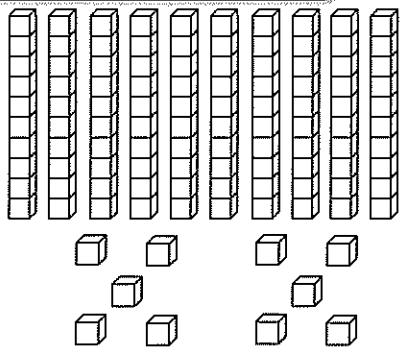

Je colorie ce qui est vrai.

pair | impair

J'écris en attaché.

soixante-trois

Je complète les opérations.

60 + ___ = 63

61 + ___ = 63

63 - 4 = ___

63 + 4 = ___

Je range du plus grand au plus petit.

63 47 36 68 40

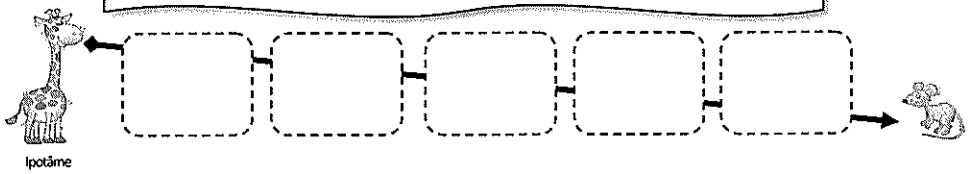

Ipotâme

64

Je relie du plus petit au plus grand.

de 2 en 2

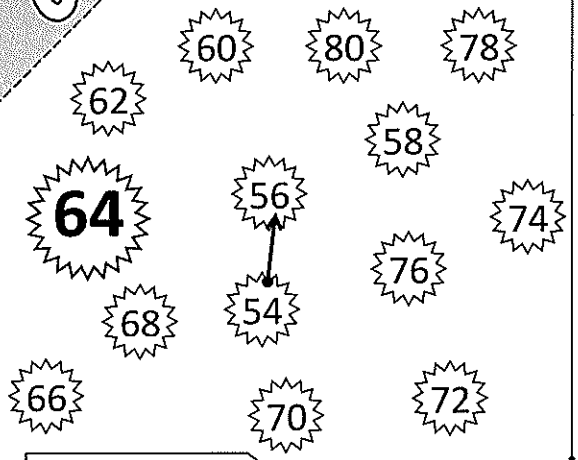

Je colorie ce dont j'ai besoin.

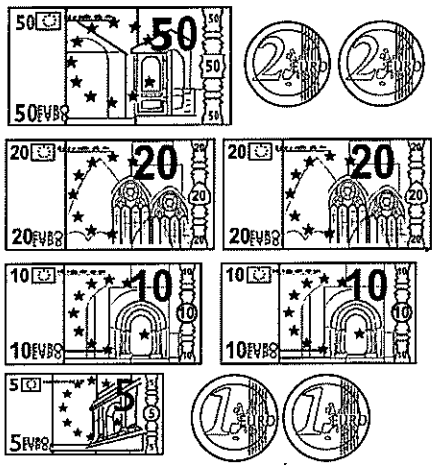

J'écris en attaché.

soixante-quatre

Je complète les opérations.

63 + ___ = 64

54 + ___ = 64

64 - 2 =

64 - 10 =

Écris le nombre qui correspond au repère de la ligne des nombres.

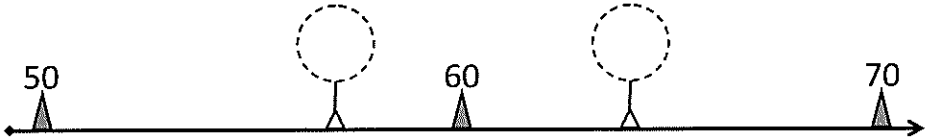

64 75 69 51 57

Ipotâme

65

Je complète.

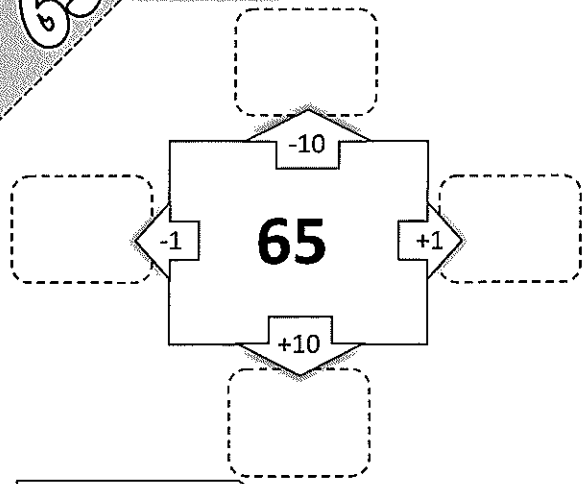

Je colorie ce dont j'ai besoin

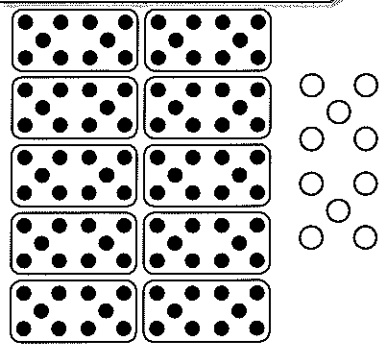

Je colorie ce qui est vrai.

pair | impair

J'écris en attaché.

soixante-cinq

Je complète les opérations.

___ + 60 = 65

63 + ___ = 65

65 - 3 = ___

65 + 5 = ___

Je compte de 5 en 5.

50	55	60	**65**				

Ipotâme

66

Je complète le morceau de château.

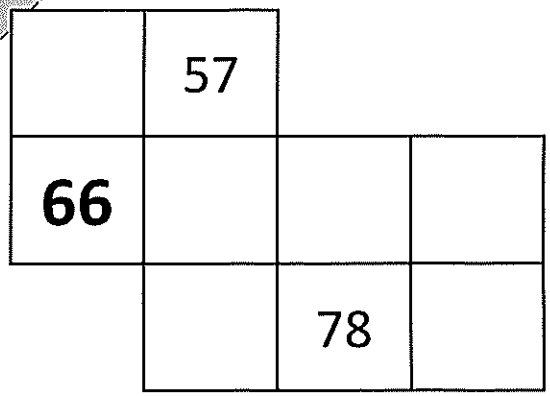

Je colorie ce dont j'ai besoin

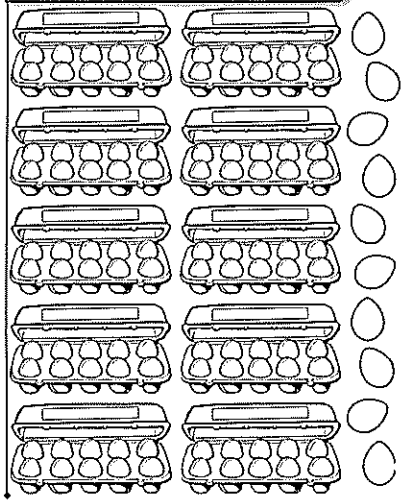

J'écris en attaché.

soixante-six

Je complète les opérations.

6 + ___ = 66

66 + ___ = 70

66 - 3 = ___

66 + 3 = ___

Je complète les perles vides avec le bon nombre.

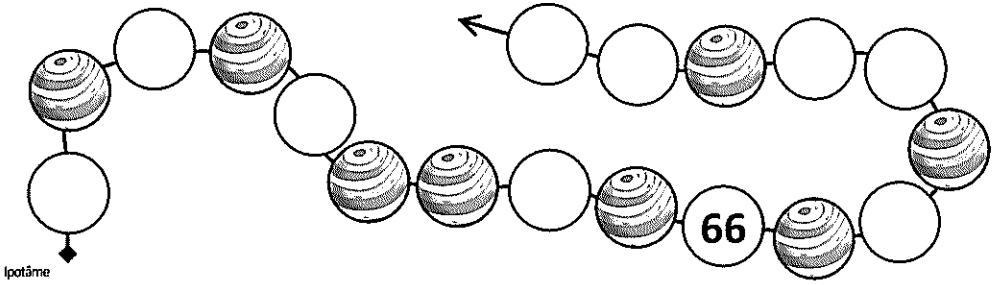

Ipotâme

68

Je complète l'escargot des nombres.

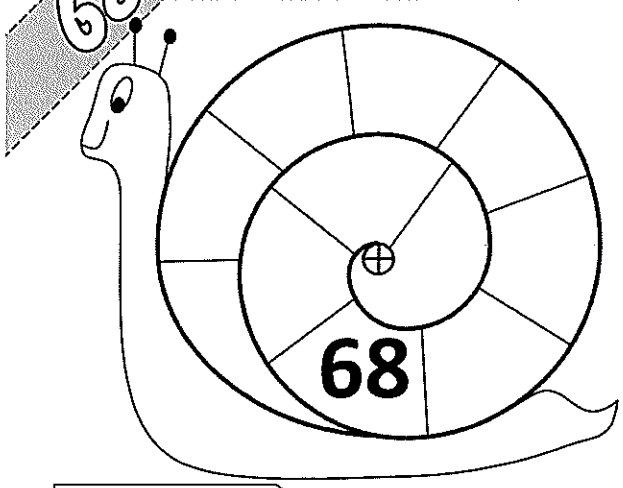

Je colorie les cartes dont j'ai besoin.

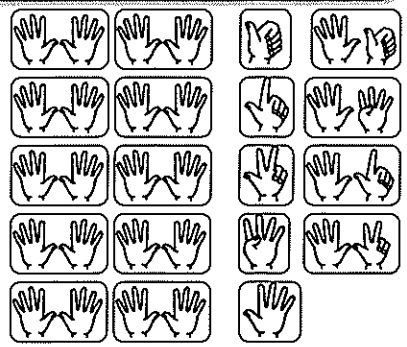

Je colorie ce qui est vrai.

pair | impair

J'écris en attaché.

soixante-huit

Je complète les opérations.

8 + ___ = 68

58 + ___ = 68

68 + 2 = ___

68 - 6 = ___

Je range du plus petit au plus grand.

68 64 46 60 59

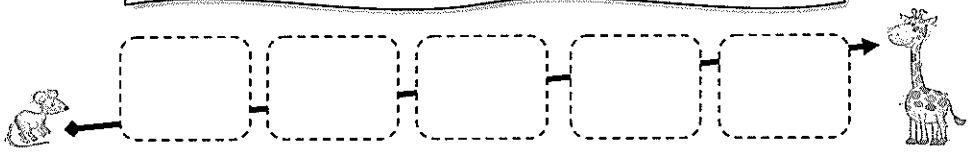

Ipotâme

67

Je complète la suite de nombres.

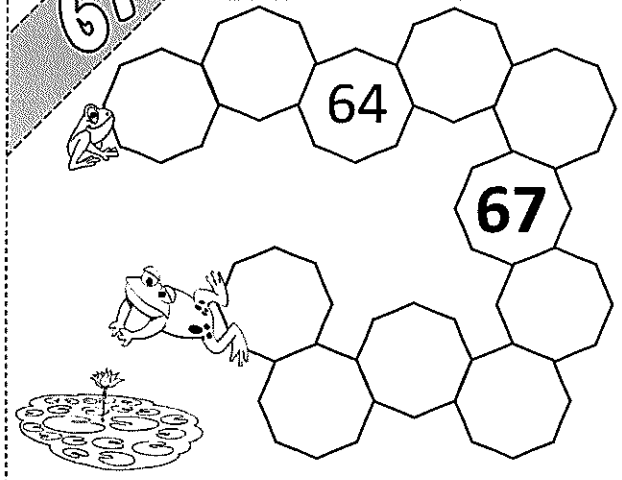

Je colorie ce dont j'ai besoin

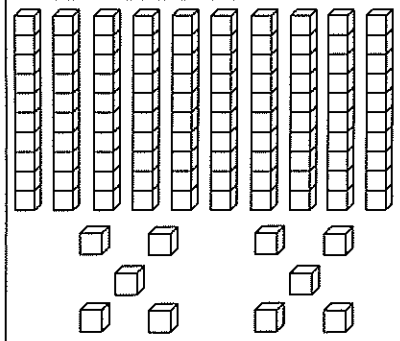

Je colorie ce qui est vrai.

pair | impair

J'écris en attaché.

soixante-sept

Je complète les opérations.

60 + ___ = 67

67 + ___ = 70

67 - 1 = ___

67 + 10 = ___

J'écris les nombres dans le bon panier de la ligne des nombres.

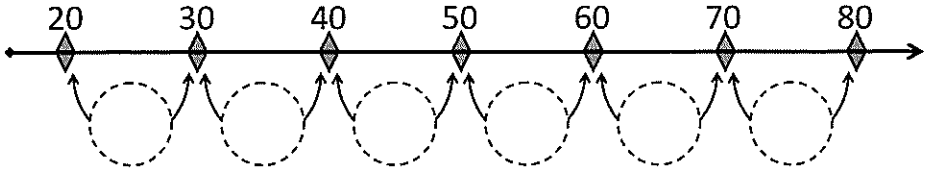

67 73 49 31

Ipotâme

72

Je complète l'escargot des nombres.

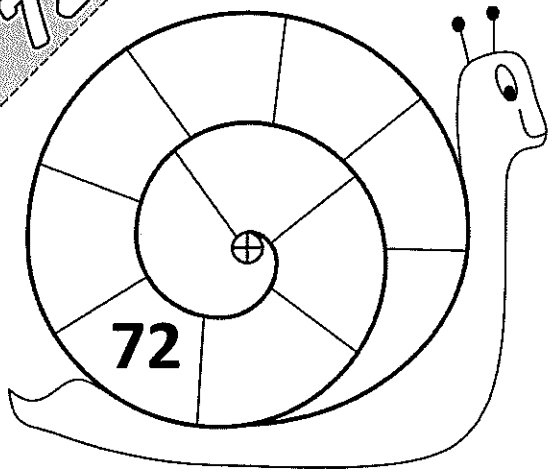

Je colorie ce dont j'ai besoin

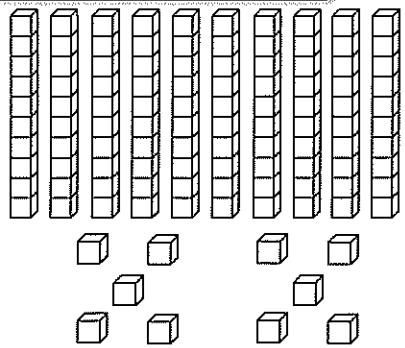

Je colorie ce qui est vrai.

pair | impair

J'écris en attaché.

soixante-douze

Je complète les opérations.

70 + ___ = 72

60 + ___ = 72

72 - 10 = ___

72 + 10 = ___

Je range du plus grand au plus petit.

72 80 67 76 70

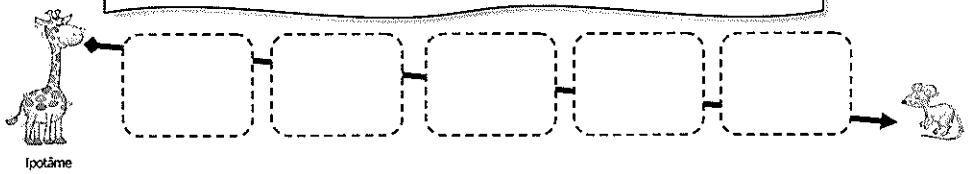

71

Je relie du plus petit au plus grand.

de 2 en 2

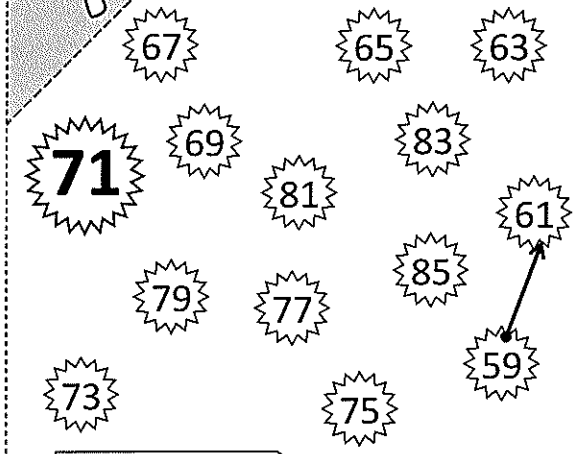

Je colorie ce dont j'ai besoin.

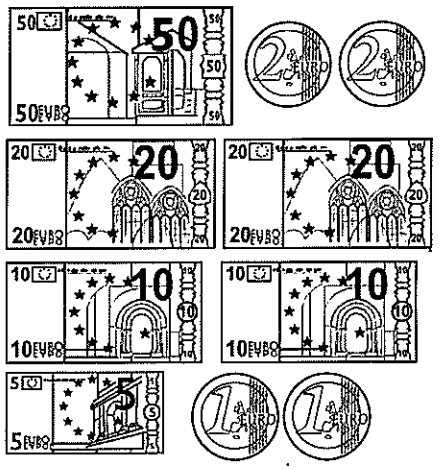

J'écris en attaché.

soixante-et-onze

Je complète les opérations.

60 + ___ = 71

___ + 1 = 71

71 - 2 = ___

71 + 6 = ___

Écris le nombre qui correspond au repère de la ligne des nombres.

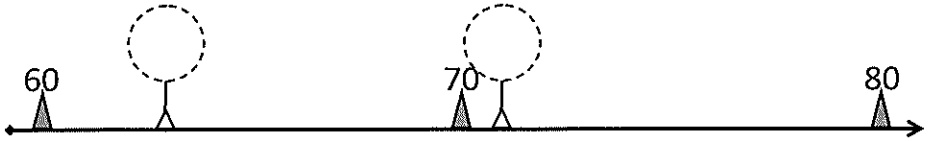

75 | **71** | 67 | 59 | 63

Ipotâme

70

Je complète.

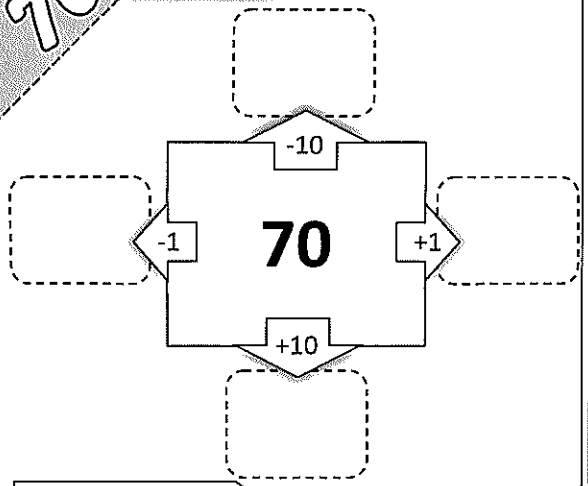

Je colorie ce dont j'ai besoin

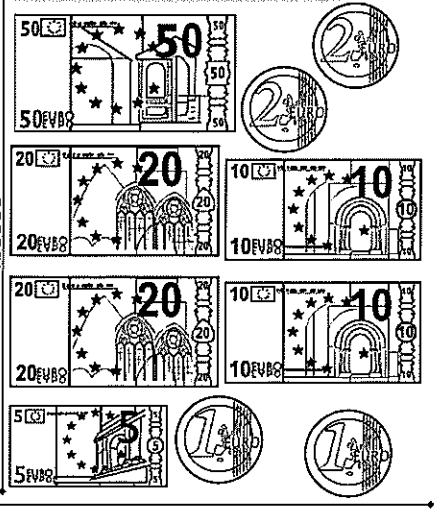

J'écris en attaché.

soixante-dix

Je complète les opérations.

60 + ___ = 70

40 + ___ = 70

70 + 3 = ___

70 - 3 = ___

Je complète la chaine.

70 → -1 → ___ → -1 → ___ → +10 → ___ → +3 → ___

Ipotâme

69

Je complète le morceau de château.

56		58	
			69
	77		

Je colorie les cartes dont j'ai besoin.

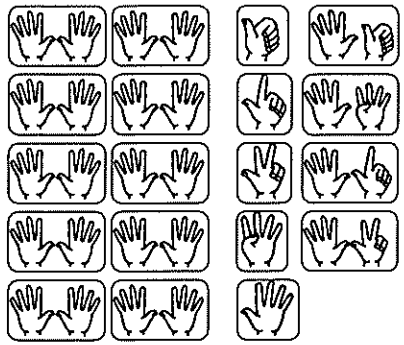

Je colorie ce qui est vrai.

pair impair

J'écris en attaché.

soixante-neuf

Je complète les opérations.

9 + ___ = 69

65 + ___ = 69

69 - 1 = ___

69 + 1 = ___

Je relie le nombre à sa place sur la ligne des nombres.

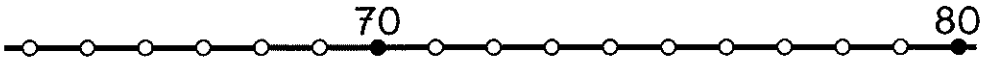

69 64 76 72

Ipotâme

76

Je complète l'escargot des nombres.

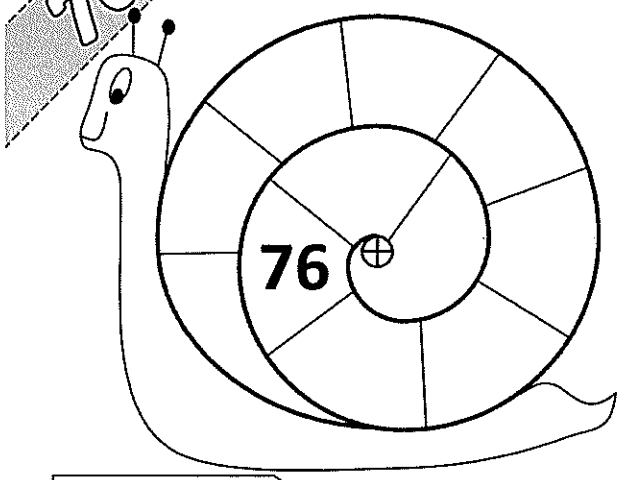

Je colorie les cartes dont j'ai besoin.

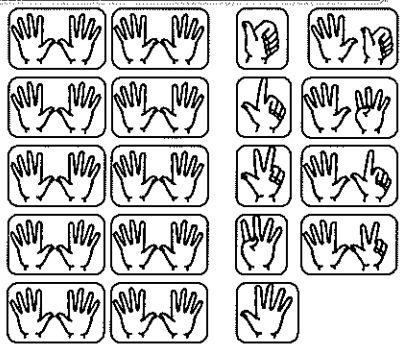

Je colorie ce qui est vrai.

pair | impair

J'écris en attaché.

soixante-seize

Je complète les opérations.

73 + ___ = 76

78 - ___ = 76

60 + 16 = ___

76 - 1 = ___

Je range du plus petit au plus grand.

76	69	78	80	72

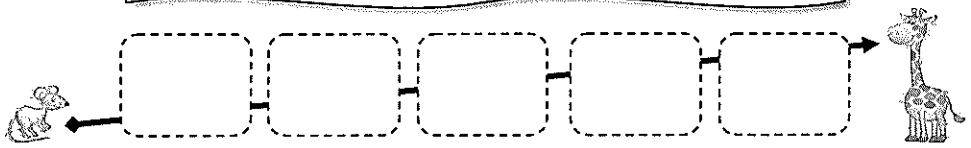

Ipotâme

75

Je complète la suite de nombres.

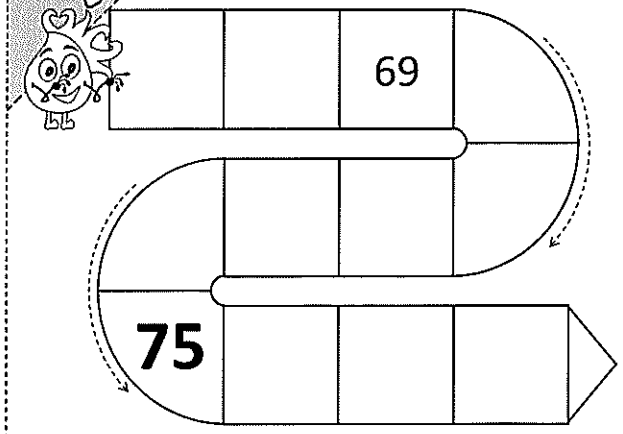

Je colorie ce dont j'ai besoin

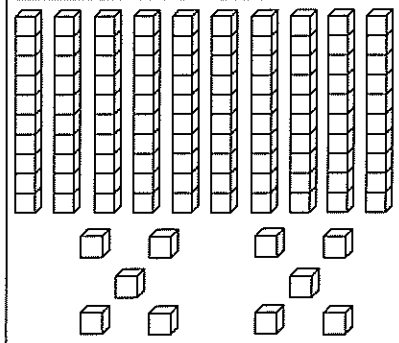

Je colorie ce qui est vrai.

pair | impair

J'écris en attaché.

soixante-quinze

Je complète les opérations.

60 + 10 + ___ = 75

___ + 5 = 75

75 - 10 = ___

75 + 10 = ___

J'écris les nombres dans le bon panier de la ligne des nombres.

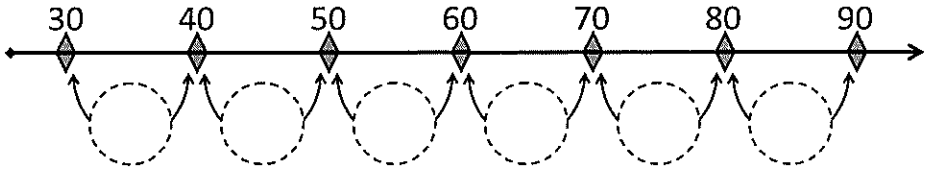

75 | 31 | 59 | 81

Ipotâme

74

Je complète.

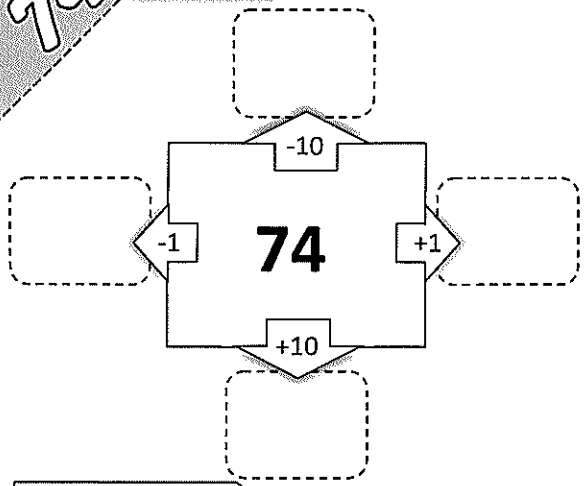

Je colorie ce dont j'ai besoin

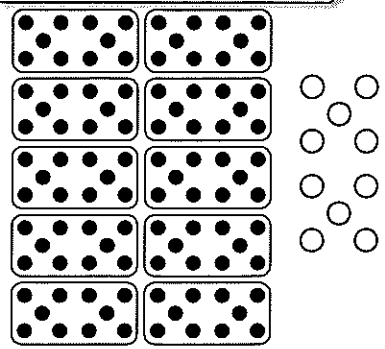

Je colorie ce qui est vrai.

pair | impair

J'écris en attaché.

soixante-quatorze

Je complète les opérations.

___ + 14 = 74

74 + ___ = 80

74 - 2 = ___

74 + 4 = ___

Je compte de 5 en 5.

59	64	69	**74**				

Ipotâme

73

Je complète le morceau de château.

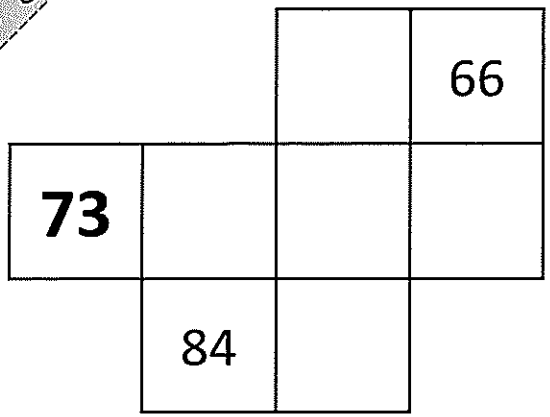

Je colorie ce dont j'ai besoin

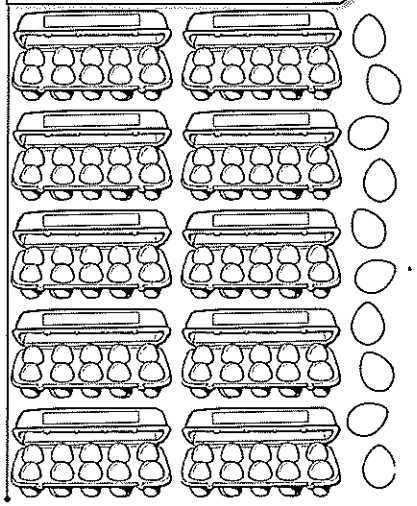

J'écris en attaché.

soixante-treize

Je complète les opérations.

70 + ___ = 73

___ + 13 = 73

73 - 3 = ___

73 + 6 = ___

Je complète les perles vides avec le bon nombre.

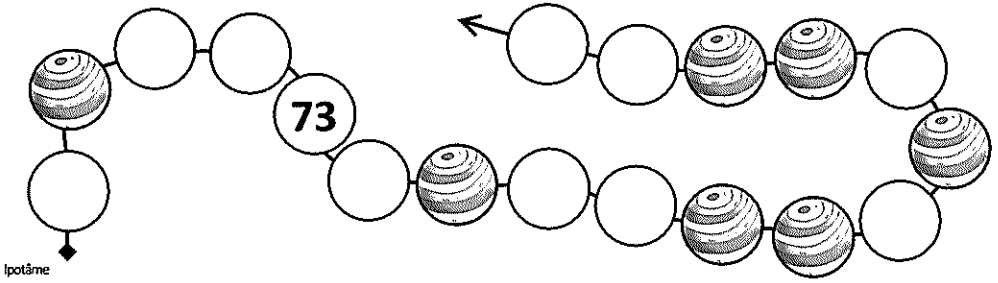

Ipotâme

79

Je complète l'escargot des nombres.

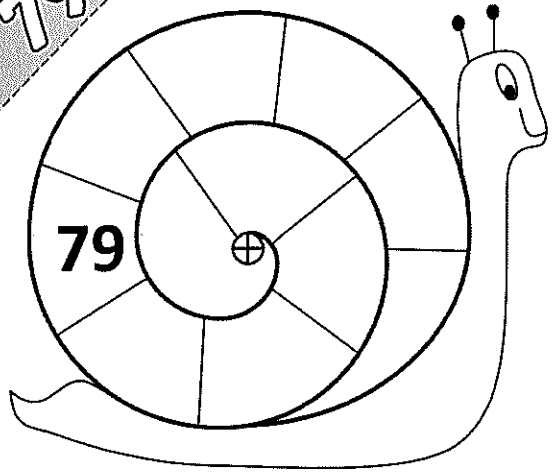

Je colorie ce dont j'ai besoin

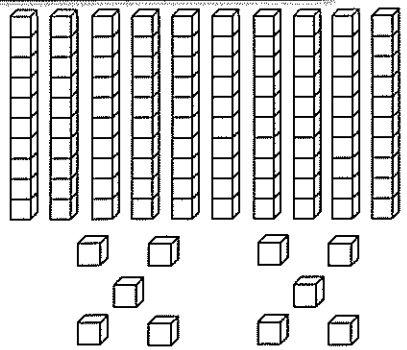

Je colorie ce qui est vrai.

pair | impair

J'écris en attaché.

soixante-dix-neuf

Je complète les opérations.

70 + ___ = 79

60 + ___ = 79

79 - 9 = ___

79 + 3 = ___

Je range du plus grand au plus petit.

79	97	27	49	72

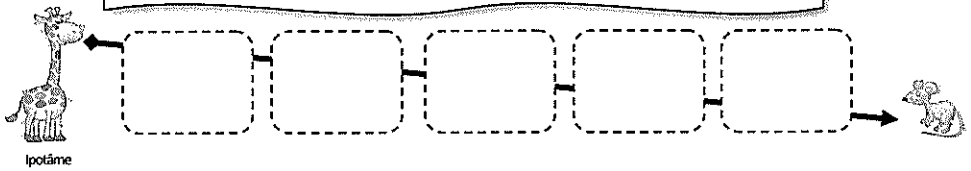

Ipotâme

80

Je relie du plus petit au plus grand.

de 5 en 5

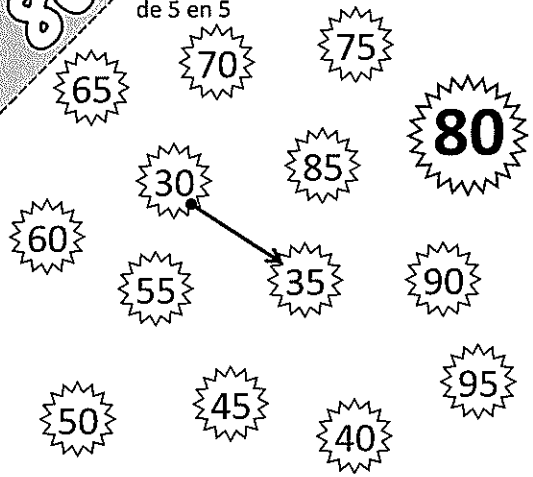

Je colorie ce dont j'ai besoin.

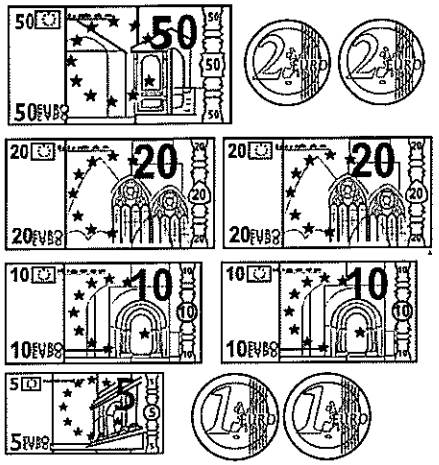

J'écris en attaché.

quatre-vingts

Je complète les opérations.

20+20+20 + ___ = 80

70 + ___ = 80

80 - 1 = ___

80 + 6 = ___

Écris le nombre qui correspond au repère de la ligne des nombres.

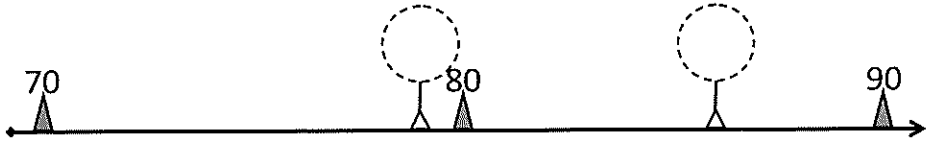

73 | 86 | 69 | 81 | 79

Ipotâme

77

Je complète.

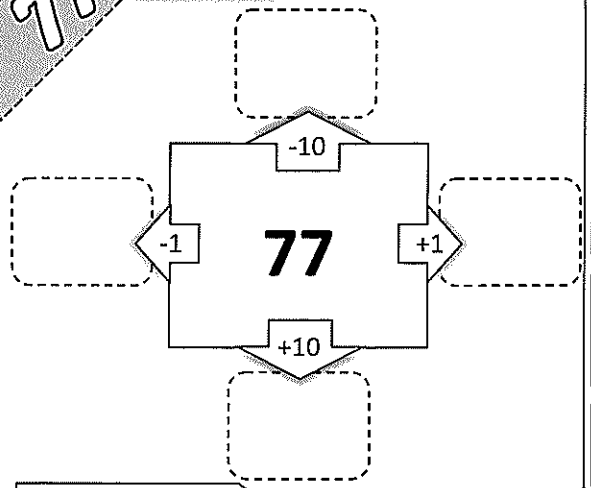

Je colorie ce dont j'ai besoin

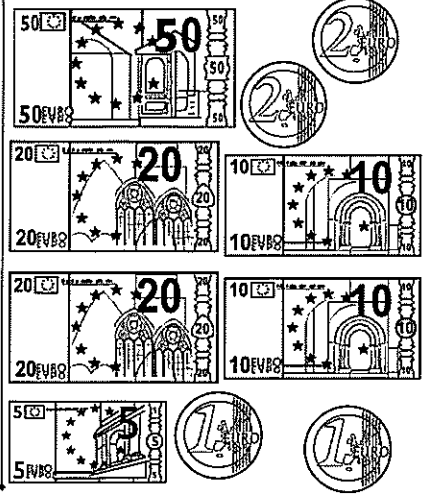

J'écris en attaché.

soixante-dix-sept

Je complète les opérations.

___ + 70 = 77

60 + ___ + 7 = 77

77 + 4 = ___

77 - 5 = ___

Je complète la chaine.

77 → -1 → ___ → -10 → ___ → + 2 → ___ → +10 → ___

Ipotâme

78

Je complète le morceau de château.

	57		
			69
	77	78	

Je colorie les cartes dont j'ai besoin.

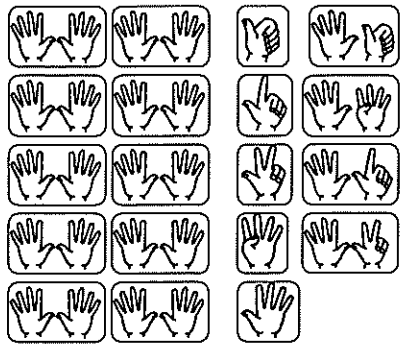

Je colorie ce qui est vrai.

pair impair

J'écris en attaché.

soixante-dix-huit

Je complète les opérations.

___ + 10 + 8 = 78

70 + ___ = 78

78 + 2 = ___

78 - 2 = ___

Je relie le nombre à sa place sur la ligne des nombres.

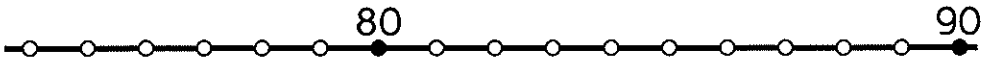

78 83 89 86

Ipotâme